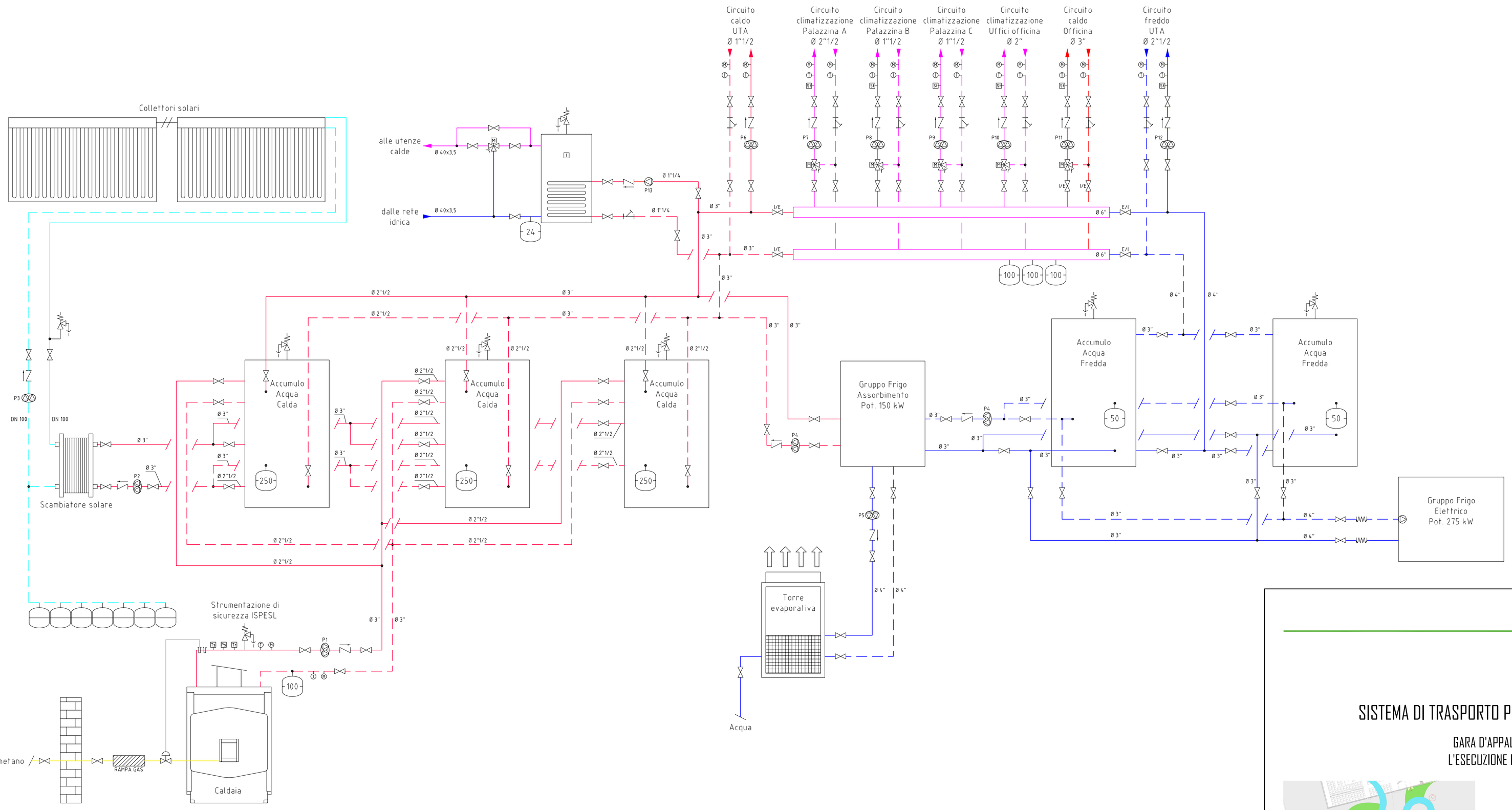

LEGENDA POMPE

P 1	ELETTROPOMPA STRATOS-D 65/1-12 PORTATA 29 MC/H PREVALENZA 5 M.C.A.
P 2	ELETTROPOMPA STRATOS-D 65/1-12 PORTATA 30 MC/H PREVALENZA 5 M.C.A.
P 4	ELETTROPOMPA STRATOS-D 65/1-12 PORTATA 26 MC/H PREVALENZA 4 M.C.A.
P 5	ELETTROPOMPA TOP SD 80/20 PORTATA 55 MC/H PREVALENZA 7 M.C.A.
P 6	ELETTROPOMPA STRATOS-D 40/1-12 PORTATA 5,2 MC/H PREVALENZA 10 M.C.A.
P 7	ELETTROPOMPA STRATOS-D 80/1-12 PORTATA 19 MC/H PREVALENZA 10 M.C.A.
P 8	ELETTROPOMPA STRATOS-D 32/1-12 PORTATA 6 MC/H PREVALENZA 6 M.C.A.
P 9	ELETTROPOMPA STRATOS-D 40/1-12 PORTATA 6,5 MC/H PREVALENZA 10 M.C.A.
P 10	ELETTROPOMPA DP-E 40/130-2,2/2 PORTATA 8,1 MC/H PREVALENZA 18 M.C.A.
P 11	ELETTROPOMPA DP-E 50/150-4/2 PORTATA 34 MC/H PREVALENZA 22 M.C.A.
P 12	ELETTROPOMPA STRATOS-D 80/1-12 PORTATA 16 MC/H PREVALENZA 11 M.C.A.
P 13	ELETTROPOMPA WILO TOP-E 25/1-7 PORTATA 2 MC/H PREVALENZA 4 M.C.A.

LEGENDA

- VALVOLA DI INTERCETTAZIONE
- VALVOLA DI RITEGNO
- VALVOLA INTERCETTAZIONE GAS
- VALVOLA MISCELATRICE A TRE VIE
- ELETTROPOMPA GEMELLARE
- GIUNTO ANTIVIBRANTE
- FILTRO A Y
- VASO DI ESPANSIONE A MEMBRANA
- VALVOLA DI SICUREZZA
- MANOMETRO
- TERMOMETRO
- SONDA DI TEMPERATURA
- TERMOSTATO DI SICUREZZA
- PRESSOSTATO DI SICUREZZA
- TERMOSTATO DI REGOLAZIONE
- POZZETTO PORTA SONDA

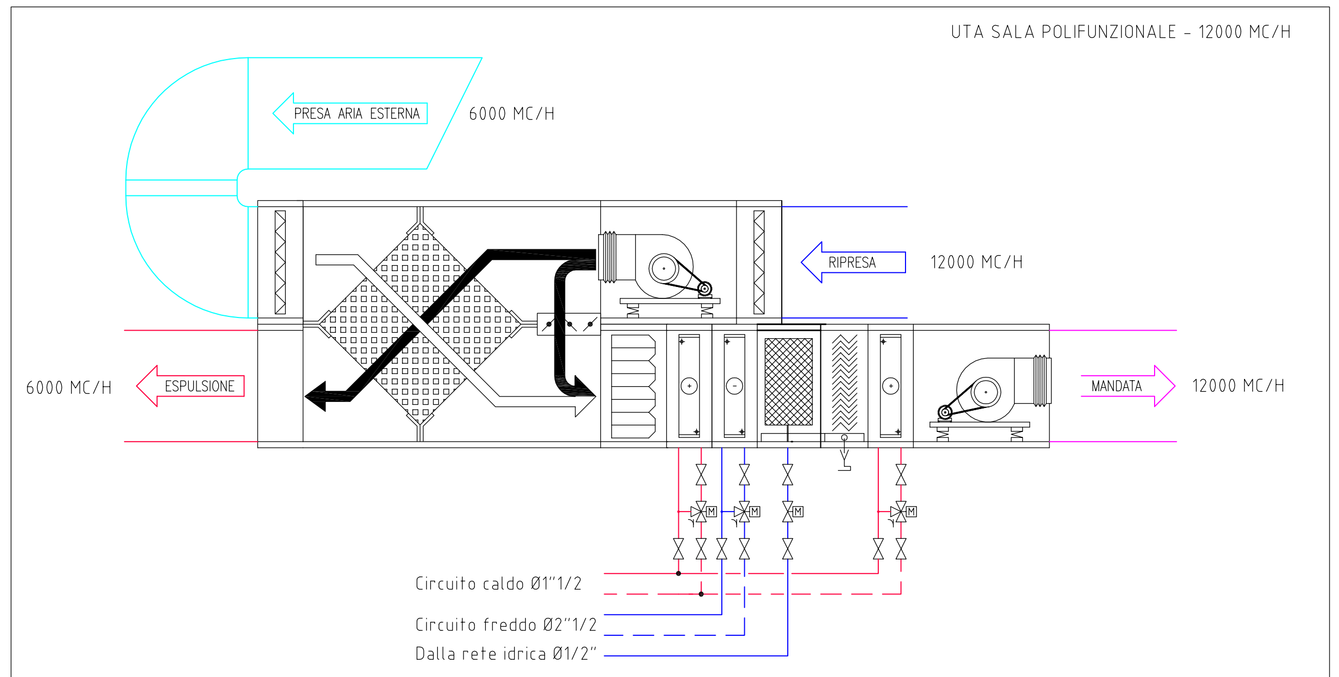

COMUNE DI VERONA
AZIENDA MOBILITA' TRASPORTI S.P.A.

SISTEMA DI TRASPORTO PUBBLICO DI TIPO FILOVIARIO

GARA D'APPALTO PER LA PROGETTAZIONE ESECUTIVA, L'ESECUZIONE DEI LAVORI E LA FORNITURA DEI VEICOLI

OFFERTA TECNICA
B2 - PROGETTO DEFINITIVO

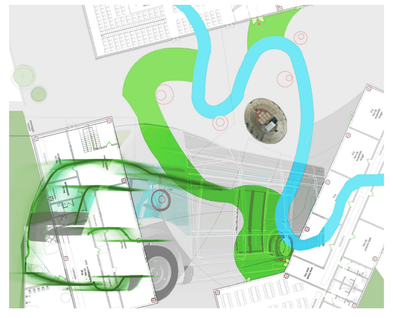

PROGETTO :

DEPOSITO
IMPIANTI TECNOLOGICI
Impianti tecnici civili
Schema funzionale impianti meccanici

SCALA	-
RIF. N°	PD0030IPLI8A.dwg
ALLEGATO N°	PD D030I PLI8A

CONCORRENTE
ATI

SOVECO COSTRUZIONI SPA
CONSORZIO COOPERATIVE COSTRUZIONI CCC
MAZZI Impresa Generale Costruzioni S.p.A.
APTS Advanced Public Transport Systems Srl
ALPIQ Alpiq InTec Verona S.p.A.
Balfour Beatty Rail

PROGETTAZIONE
COSTituENDO R.T.P.:

PROGETTAPA (MANDATARIA/CAPOGRUPPO)
DIRETTORE TECNICO
Dott. Ing. Massimo Raccoata

GIRPA
DIRETTORE TECNICO
Dott. Arch. Valentina Butterini

REV.	DATA	DESCRIZIONE	ELABORAZIONE	REDATTO	VERIF.	APPROVATO
A	Dic. 2018	Emissione	Girpa	Dal Corso	Barana	Butterini

Il presente documento non potrà essere copiato, riprodotto o altrimenti pubblicato, in tutto o in parte, senza il consenso scritto. Ogni utilizzo non autorizzato sarà perseguito a norma di legge.
This document may not be copied, reproduced or published, either in part or entirely, without the written permission. Unauthorized use will be prosecuted by law.